QUANG® 铨冠

智能装备

Intelligent equipment

QUANG®

欢迎扫码进入公司官网

欢迎扫码关注微信公众号

广东铨冠智能科技有限公司
GUANGDONG QUANGUAN INTELLIGENT TECHNOLOGY CO.,LTD
广东省东莞市虎门镇龙眼十四路70号
No. 70, Lonyan 14th road, Humen, Dongguan City, Guangdong Province

苏州市铨冠智能装备有限公司
SUZHOU QUANGUAN INTELLIGENT EQUIPMENT CO.,LTD
苏州市相城区望亭镇智能制造产业园
Intelligent manufacturing industrial park, Wangting town, Xiangcheng district, Suzhou

4000 382588 www.dgqianguan.com

2302

广东铨冠智能科技有限公司
GUANGDONG QUANGUAN INTELLIGENT TECHNOLOGY CO. LTD

公司简介

广东铨冠智能科技有限公司始建于2005年东莞市乾冠机床附件有限公司，总部位于世界工厂—东莞市（虎门镇龙眼十四路70号），注册资金1亿元。十多年的坚守和发展，先后成立了东莞市吉冠机械科技有限公司、东莞市品冠精密科技有限公司等多家子公司。并于2021年4月在苏州望亭智能制造产业园区成立了苏州市铨冠智能装备有限公司。湖南洞口县十万平方米配套生产基地已进入筹备阶段，预计2024年建成投产。

公司坚持致力于智能装备的研发、生产、销售，目前主要有油冷机、水冷机、热交换器、机柜机架精密空调、切屑输送机（排屑机）、中心出水过滤装置、油水分离器、集中排屑系统等产品系列。产品国内销售在行业中一直保持领先地位，并远销德国、巴西、马来西亚等欧美及东南亚国家，品质及服务深受国内外客户好评。

公司占地约50000平方米，总投资超两亿元。拥有先进的激光切割群、折弯中心、机械人焊接中心、数控车床、数控加工中心、高速冲床、车铣复合等先进设备，年产销各类产品逾六万台套，总产值近三亿元。

公司现有员工300多人，技术研发人员及高级技工人员数量占比40%，创新研发稳居行业前列，产品荣获国家多项发明专利及近百项实用新型专利。

公司管理机制完善，先后通过了ISO9001：2015质量管理体系、ISO14001：2015环境管理体系认证、欧盟市场准入的CE认证。已被认定为“国家高新技术企业”，“广东省专精特新企业”、并连续多年荣获“广东省守合同重信用企业”等荣誉称号。

公司发展迅速、前景广阔。已在重庆、沈阳、长沙、宁波、昆山、泉州、滕州、佛山等地设立办事处，之后将陆续在天津、郑州、玉溪、武汉等城市设立分公司或办事处。

公司以“为客户创造价值”为企业愿景、以“引领工业智造潮流，缔造全球知名品牌”为企业使命，以“至诚守信、精益求精、创新驱动、合作共赢”为企业价值观，以精良的产品和完善的服务不断满足市场和客户的需求。

5000m²
东莞虎门分公司 生产基地

30000m²
虎门公司总部 生产研发基地

8000m²
苏州望亭分公司 生产基地

公司专利(部分)

体系认证(部分)及环评批复

生产设备（部分）

激光切割机

数控折弯机

机械手焊接

数控车床

高速冲床

加工中心

排屑机

Chip removal machine

Ways of Selecting Chip Conveyors

切屑种类选用排屑器的方法

切屑种类 Chip Types / 排屑器型式 Chip Conveyor Type	卷铁屑 Iron Rolling Chips	金属铁屑 Metal Iron Chips	非卷屑 No Rolling Chips	铸铁屑 Cast-iron Scraps	铝铁屑 Aluminum and iron Chips	铝屑 Aluminum Scraps	铜屑 Copper Scraps	非铁金属 Non-ferrous metal	水箱过滤 Filtration
链钣式排屑器 Chain Plate Chip Conveyor	✓	✓	☐	✓	✓	☐	☐	✓	☐
刮板式排屑器 Scrapper Chip Conveyor	☐	☐	✓	✓	✓	✓	✓	✓	☐
刮板式反冲滚筒综合排屑冷却过滤装置 Cooling and Filtering Device of Scrapper Recoil （切屑长度100mm以下）	☐	☐	✓	✓	✓	✓	✓	☐	✓
复合式排屑器 Compound Chip Scraper	✓	✓	✓	✓	✓	✓	✓	✓	✓
磁性排屑器 Magnetic Chip Scraper 不含铝铜	☐	✓	✓	☐	☐	☐	☐	☐	☐
螺旋式排屑器 Spiral Type Chip Scraper	☐	✓	✓	✓	✓	✓	✓	✓	☐
铁屑集中排屑系统 Iron concentrate discharge system	✓	✓	✓	✓	✓	✓	✓	✓	☐

链板式排屑机
Chain plate type chip removal machine

【产品特点及用途】

- 体积小、效能高，为CNC、NC及产业机械最适合之搭配机型。
- 链板宽度多元化，提供了绝佳的搭配弹性及有效的应用。
- 一体成型的链板组合，强度高、配合精准、动作稳定安静。
- 紧密凸点设计，可有效防止碎屑附着，增加除屑能力。
- 扭力限制设定，有效降低操作不当所造成之损害。

碎屑输送自动化的绝佳利器

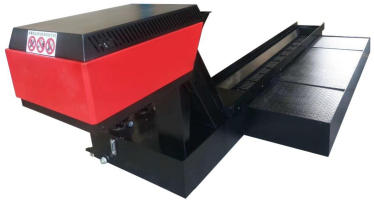

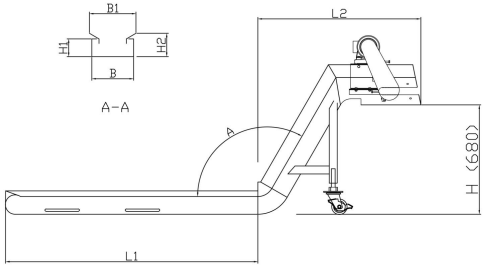

【主要技术参数】

标准规格 Specification		选用配备 Options	
减速马达 Reduce Speed Motor	1/4Hp(0.2Kw)1/165 220/380V	1、CE 规格装置 CE Specification Device	1、简易型 CE 屑口装置 Simple CE device of exit
输送链距 Pitch of chain	R2050 P=31.75mm		2、全罩式 CE 屑口装置 Full cover CE device of exit
链板宽度 Hinged belt width	175,150-600(每隔 50mm 一种规格) 175,150-600(there is one kind of specification every 50mm)	2、手动控制装置 Manual Control Device	1、标准型正逆停控制 Standard emergent stop
			2、CE 规格正逆停紧停控制 CE spec standard emergent stop
站板装置 Chips holder	每六个链距 1 片 One pieces for every six pitch	3、各式远端控制盒 Various far terminal control boxes	
输送速度 Conveyor speed	1.2-1.4M/min(50/60HZ)	4、各式电气蛇腹缆线 Various remote controller cable lines	
安全装置 Safety device	HTL-350-2	5、扭力过载停止装置 Torque limit device	
输送仰角 Angle of conveyor	60°	6、防止卷入停止装置 Prevent chips roll up device	

刮板式排屑机
Scraper chip removal machine

【产品特点及用途】

- 对加工金属材料产生的粉状、颗粒状、长度小于100mm的铁屑，将油或者切屑液中的细屑分离出来，粗屑由链带式磁性机排出，粉末状由磁性离合器分离排出，在油箱内部还设有磁力架，这样保证了切屑液的纯度。
- 如果冷却液是油，再配上油冷机，可以保证加工时的油温，更加保证了加工件的加工精度。
- 该机床更适合于深孔钻，滚齿机等高精度设备。
- 体积小、效能高，为铜、铝、铸铁等碎屑输送之最适合机型。
- 刮板宽度多元化，提供了绝佳的搭配弹性及有效的应用。
- 坚固的刮板组合。强度高、配合精准、动作稳定安静。
- 扭力限制设定，有效降低温度操作不当所造成之损害。

碎屑输送自动化的绝佳利器

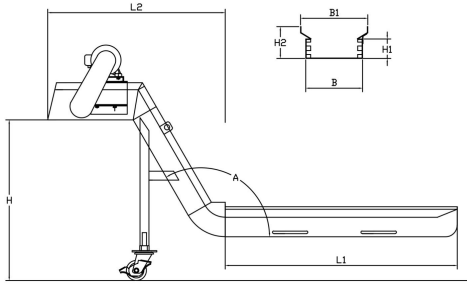

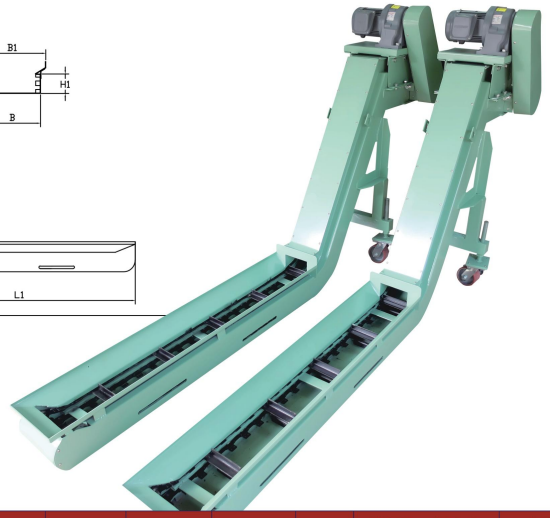

【产品特点及用途】

项目 project 型号 type	B(mm)	B1(mm)	H(mm)	H1(mm)	H2 L1	L2	A	排屑量 公斤/分 Weight of debris Removed kg/min	电机功率 Reated power of motor kW
QGGB-200	200	>200		>110		>900	0°	20	0.20-0.37
QGGB-250	250	>250		>110		>900	30°	30	0.20-0.55
QGGB-300	300	>350	用户自定	>110	用户自定	>900	45°	40	0.20-1.50
QGGB-350	350	>350	By user	>110	By user	>900	50°	50	0.20-1.50
QGGB-400	400	>400		>180		>900	60°	60	0.20-1.50
QGGB-450	450	>450		>180		>900		80	0.20-1.50

本公司在不断研究完善工作，因此本目录所示尺寸及功能特点，将以实物为准，此目录最终解释权归本公司。

磁性排屑机
Magnetic composite chip removal machine

【产品特点及用途】

- 本排屑装置是利用永磁材料所产生的强磁场的磁力、将粉状、颗粒状及长度小于100mm的铁屑，或将油、乳化液中的碎屑分离，吸附在排屑机的工作磁板上，输送至指定的排屑地点或集屑箱中的机床辅助设备。
- 可广泛应用于数控机床、组合机床、加工中心、齿轮加工机床、钻、铣、镗、铰、拉等机械加工设备和自动线、流水线的铁屑输送。
- 可用于干式加工或湿式加工的铁屑处理。定量排屑，不产生过载。转动零部件密封，工作可靠，运转平稳，噪声低，寿命长，根据主机可任意配置安放。
- 可单机工作，也可与主机联动，是现代机械加工行业中的理想配套设备。

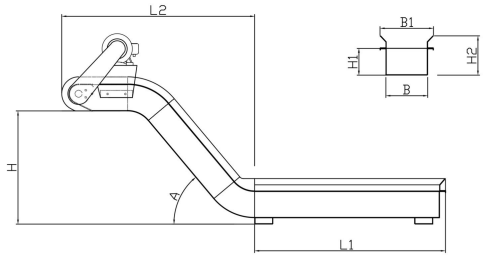

【主要技术参数】

项目 project 型号 type	B(mm)	B1(mm)	H(mm)	H1(mm)	H2(mm)	L1(m)	A	排屑量 公斤/分 Weight of debris Removed kg/min	电机功率 Reated power of motor kW
QGCX-175	175	>175		150	H1+30			10	0.2-0.55
QGCX-215	215	>215		150			0°	15	0.2-0.10
QGCX-275	275	>275		150			30°	20	0.2-1.10
QGCX-320	320	>320	用户自定 By user	150		用户自定 By user	45°	25	0.37-1.50
QGCX-400	400	>600		150	任意 willful		60°	30	0.37-1.50
QGCX-500	500	>700		150	ly		75°	40	0.37-1.50
QGCX-600	600	>800		150				50	0.37-1.50

螺旋式排屑器1
Spiral chip device 1

【产品特点及用途】

- 螺旋排屑器主要用于金属、非金属的各种材质的粉末状、颗粒状等碎屑的输送。
- 适用安装空间狭小、其它排屑形式不易安装的机床。
- 工作可靠、安装方便，推进速度选择范围大。
- 本机型分：A型：有芯轴、有集屑槽。B型：无芯轴、无集屑槽。亦可与其他形式排屑器联合组成不同形式的排屑系统。

【主要技术参数】

型号	螺旋外径 D	排屑槽宽 B	螺距 P	R	L(mm)	电机功率 kW	排屑量 kg/h
QG70	70	80	80	40	0.60-3.00	0.09-0.20	70-100
QG80	80	90	80	45	0.60-5.00	0.09-0.20	90-130
QG100	100	120	100	60	0.80-6.00	0.09-0.20	120-180
QG150	150	180	120	90	1.00-10.00	0.20-0.37	150-220
QG200	200	230	150	115	1.00-10.00	0.20-0.37	180-250
注：可根据用户所需尺寸、要求设计与制造							

螺旋式排屑器2
Spiral chip device 2

【产品特点及用途】

- 螺旋排屑器主要用于输送金属和非金属材料的粉状、颗粒状和非卷状物料的碎屑。
- 可用于各种机床及机床安放空间比较狭窄的地方，安装方便，工作可靠，推进速度选择范围大。
- 本机型分：有芯、无芯、单支承、双支承、水平安装无排屑槽等基本组合。
- 切屑种类：金属铁屑、非卷屑、铸铁屑、铝屑、铜屑、非铁金属屑。

小空间除屑之最佳选择

【主要技术参数】

型号 Model	螺旋外径 Auger O.D(mm)	螺距 Auger(mm)	电机功率 Consuming Power(w)
QG-100	Φ65/Φ80	60-100	100
QG-200	Φ90/Φ100	80-100	200
QG-400	Φ100	100-120	400
QG-750	Φ150	100-120	750

本公司在不断研究完善工作，因此本目录所示尺寸及功能特点，将以实物为准，此目录最终解释权归本公司。

高压冷却系统（中心出水 HPC）
Hight.Pressure.Coolant.system

【产品特点及用途】

- 排除金属加工中缠屑的烦恼，避免铁屑缠绕在零件与刀具上，让生产更顺畅。
- 提高切屑速度，挖掘生产中更多的生产力。
- 刀具磨损降低。降低加工时高温产生的局部温度，延长刀具寿命。降低刀具更换频率，减低刀具用量。
- 品质稳定性提高，提高零件加工的合格率。
- 提高零件表面光洁度，提升零件品质，提高产品市场竞争力。
- 采用自动清洁滤芯功能设计，免拆装式维护，方便快捷。

QG-HPC 50MP-30LA

QG-HPC 30MP-20LB

QG-HPC 20MP-15LB

【主要技术参数】

型号	技术参数						
	过滤精度 μm	工作压力 Mpa	水箱容积 L	最大流量 L/Min	出水孔径 in	报警装置	设备尺寸 mm
QG-HPC 50MP-30LA	10-50	5.0	选配	35	3/8"	高低压　堵塞报警	700*700*1080
QG-HPC 30MP-20LB	10-50	3.0	无	22	3/8"	高低压　堵塞报警	500*670*900
QG-HPC 20MP-15LB	10-50	2.0	无	17	3/8"	高低压　堵塞报警	500*670*900

【选装配件】

- 可选装变频电机。
- 可选装溢流阀。
- 可选装水箱容积。
- 可选普通高压，超高压系统可供选20L/MIN、30L/MIN、50L/MIN、70L/MIN、100L/MIN、120L/MIN。
- 可选（意大利、日本、台湾）原装进口高压泵浦与原装马达。
- 高压冷却系统：30KG、50KG、70KG双过滤系统切换，可减少清洗时的停机时间。
- 可选装抽水水泵(从主水箱至中心出水机端)。

磁性复合式排屑机
Magnetic composite chip removal machine

【产品特点及用途】

- 对加工金属材料产生的粉末、颗粒状、长度小于100mm的铁屑，将油或者切屑液中的细屑分离出来，粗屑由链带式磁性机排出，粉末状由磁性离合器分离排出，在油箱内部还设有磁力架，这样保证了切屑液的纯度。
- 如果冷却液是油，再配上油冷机，可以保证加工时的油温，更加保证了加工件的加工精度。
- 该机床更适合于深孔钻、滚齿机等高精度设备。

【主要技术参数】

项目 project 型号 type	B(mm)	B1(mm)	H(mm)	H1(mm)	H2(mm)	L1(m)	A	排屑量　公斤/分 Weight of debris Removed kg/min	电机功率 Reated power of motor kW	水箱容量
QGCX-175	175	>175		150	H1+30			10	0.2-0.55	
QGCX-215	215	>215		150			0°	15	0.2-0.10	
QGCX-275	275	>275		150			30°	20	0.2-1.10	
QGCX-320	320	>320	用户自定 By user	150		用户自定 By user	45°	25	0.37-1.50	用户自定 By user
QGCX-400	400	>600		150	任意 willful ly		60°	30	0.37-1.50	
QGCX-500	500	>700		150			75°	40	0.37-1.50	
QGCX-600	600	>800		150				50	0.37-1.50	

注：磁性复合机的排屑机部分与磁性排屑机技术参数一致。水箱可按客户需求定制。

本公司在不断研究完善工作，因此本目录所示尺寸及功能特点，将以实物为准，此目录最终解释权归本公司。

刮板反冲滚筒式排屑机
Scraper roller chip removal machine

【产品特点及用途】

- 对加工材料产生的粉状、颗粒状、长度小于100mm的碎屑，不受材料影响，将油或者切屑液中的细屑用刮板将切削液中分离出来，由于内部加有滚筒过滤系统，确保过滤后的切削液（切削油）的纯度，在过滤过程中对过滤系统有自动清洗功能，确保过滤系统不堵塞，从而保证过滤效果。
- 该设备还可以选配增加过滤器，更高精过滤切削液（切削油）。
- 该机床更适合于加工铝、铜等高精度设备。也适合于中心出水等高精度产品。

- 其特点是可实现滚筒知道清洗、连续过滤，过滤精度高，免维护，无耗材，能充分满足加工中心的冲屑、主轴内冷、刀具冷却的过滤要求。因专机类机床和加工中心对排屑量、冷却液过滤精度、冷却泵的流量及压力都要严格的要求，用户应在订货时，需提供相关的技术参数，以便在设计时使用

铁屑集中排屑系统
Iron concentrate discharge system

【产品概述】

- 切屑输送装置的主要作用是将机床工作区域内的切屑及时地排出去，从而保证各台机床或自动线的工作正常进行。否则，将影响机床或自动线的可靠性、加工精度、自动化程度和环境的清洁度等。因此，输送装置对于现代化工厂提高生产效率至关重要。
- 切屑是在对金属进行切削加工时产生的，因此输送效果与切屑形状、产生的条件等诸多因素有关。我公司生产的切屑集中输送线根据不同的切屑可分为用于颗粒状切屑的刮板式输送装置，用于卷屑的链板输送装置，用于团状切屑的叉杆式输送装置。切屑集中输送线一般在一个车间里设置一条主输送装置和若干支线输送装置。
- 机床产生的切屑由支线输送装置输送到主输送装置，由主输送装置将切屑集中输送到切屑处理场。对于地下安装方式，主输送装置布置在主输送通道的地沟里，上面用钢板覆盖，便于及时打开进行维修。
- 切屑集中输送线主要用于机加工车间机床集群和自动线组合机床产生的切屑的集中输送处理，可以地面安装、地下安装、也可以架空安装。切屑集中输送线具体采用何种形式，可根据用户的现场实际情况做出相应设计。

【实用案例】

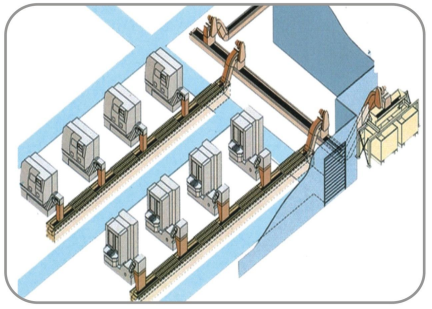

本公司在不断研究完善工作，因此本目录所示尺寸及功能特点，将以实物为准，此目录最终解释权归本公司。

油水分离器
Oil-water separator

卧式WYS-Y300-120
【产品特点及用途】

- 卧式油水分离器系列，结构小巧、性能可靠、运行平稳，低功耗、低燥音。适用于浮油液面较低、液位波动幅度较小，且空间紧凑的工作环境。
- 该产品用于各式机床的油水分离，使用寿命长，对切削液中的油污及金属粉末较多的机床，使用效果尤其明显。用户可按液箱的具体尺寸、浮油量来选择机型。
- 可延长冷却液的使用周期。
- 减少刀具的磨损、降低刀具成本。
- 改善工作环境、提高工作效率。
- 分离后的油、水可循环使用，减少环境污染，变废为宝。

立式LYS-H230Y-180
【产品特点及用途】

- 立式油水分离器系列，设计新颖，功率损耗小、分离效率高。适用范围更为广泛。适合浮油液面高、液位波动较大的工作环境。
- 该产品用于各式机床的油水分离，使用寿命长，对切削液中的油污及金属粉末较多的机床，使用效果尤其明显。用户可按液箱的具体尺寸、浮油量来选择机型。
- 可延长冷却液的使用周期。
- 减少刀具的磨损、降低刀具成本。
- 改善工作环境、提高工作效率。
- 分离后的油、水可循环使用，减少环境污染，变废为宝。

排屑链板
Chip chain plate

- 排屑链板分为多种，宽度可根据用户要求制作。节距为31.75mm单排极限拉伸载荷22.20kN，主要用于小型主机及短距离输送用。节距为38.10mm单排极限拉伸载荷31.80kN，主要用于中小型短距离的输送。节距为50.80mm单排极限拉伸载荷56.70kN及节距为101.60mm单排极限拉伸载荷226.80kN这两种型号，结构更加牢固可靠，适用于大中型主机及生产线上的远距离输送。
- 排屑链板（普通型I）销轴在链板中心，绞链上下凸出相同。
- 排屑链板（上平型II）销轴在链板下方成下凸上平状。
- 可输送各种长卷切屑、团状、块状、铜、铝、不锈钢屑以及橡泥、尼龙等非金属材料。
- 结构形式为新型的铰链多球面链板。强度高、配合精准、运转平稳、无噪音，均经耐磨及耐腐蚀处理。
- 排屑链板有不锈钢及冷轧钢板两种材质，可根据用户要求选用。

链板宽度：180-1200mm（尺寸可任意定制）。其中240mm、280mm规格为常备链板。

螺旋杆
Screw rod

螺旋杆产品采用特制低碳钢，经冷轧硬做工艺制成，性能优良。
本产品可输送各种长切屑、团状、块状切屑、铜屑、铝屑、不锈钢屑以及橡胶、尼龙等非金属材料。应用于：数控机床、组合机床生产线、加工中心。
专业化机床等切屑的输送以及其它非切屑的输送，也可作为冲压、冷墩机床小型零件、废料的输送装置。
起到改善操作环境，减轻劳动强度，提高整机自动化水平的作用。

方钢：14/16/18/20/22　外径：60/80/90/100等

本公司在不断研究完善工作，因此本目录所示尺寸及功能特点，将以实物为准，此目录最终解释权归本公司。

集屑车
Dust collecting vehicle

【产品概述】

集屑车主要用于收集各种机床排屑装置传送下来的各种切屑。集屑车底部装有脚轮，可将切屑轻松送出工作场地，便于集中清理。集屑车分为干式和湿式两种，干式料箱可直接将切屑倒出。湿式是在干式的基础上加过滤板、放液阀，便于切屑中的冷却液与切屑分离，起到回收、环保的作用。
可根据不同排屑量及不同用户的要求，设计各种容积、功能的集屑车。

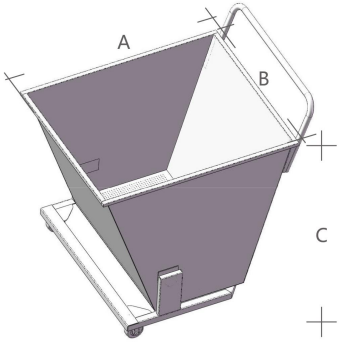

【主要技术参数】

标注/型号	QG-DC390-740/600	QG-DC500-540/680	QG-DC520-800/800	QG-DC730-800/880	QG-DC320-540/640
A边(mm)	600	680	800	880	640
B边(mm)	740	540	800	800	540
C边(mm)	390	500	520	730	320

工业制冷设备
Industrial refrigeration equipment

本公司在不断研究完善工作，因此本目录所示尺寸及功能特点，将以实物为准，此目录最终解释权归本公司。

油冷机
Cold oil machine

【产品概述】

本系列精密油冷却机运用全中文（英文）智能电脑控制器和数码显示，，操作简单直观，数字显示提供室温同调和恒温两种温度控制方式，能够提供高恒温的油液、高可靠性的设计理念保证工作母机的安全运行，是机械主轴、电主轴的得力帮手。

【主要功能】

- 适用于CNC综合加工中心的机械主轴、电主轴冷却。
- 各种高精度车床、拉床和液压机械等液压站的冷却。
- 齿轮箱的液压油、液压站的油冷却。
- 镜面电火花机油冷却。
- 稳定油温、提高机床加工精度。
- 延长液压系统机械部件的使用寿命。

【主要技术参数】

项目	型号	QG-012LY	QG-015LY	QG-025LY	QG-035LY	QG-052LY	QG-080LY	QG-120LY
制冷量	BTU/HR	4000	5200	9000	12000	18000	24000	36000
	W/HR	1200	1500	2500	3500	5200	8400	12500
功率	W	435	535	885	1190	2600	3500	4500
电流	A	2.5	3.0	4.1	5.6	13	16	20
电压/频率	V/Hz	3∮220V/50Hz　3∮380V/50Hz						
泵浦功率	W	190	190	370	370/750	750	750	750/1500
泵浦流量	L/min	3.7	4.2/7	6/10L	10L/20L	20	40	40/60
温度控制精度	℃	±0.5						
进出口管径	inch	½″×½″	½″×½″	½″×½″	¾″×¾″	¾″×¾″	1″×1″	1″×1″
使用条件	室温（℃）	0-50						
	油温（℃）	10-45						
	油类	VG5#-VG15#冷却油			VG5#-VG15#冷却油　VG68#抗磨液压油			
外形尺寸	MM	365×450×625	350×450×750	440×510×835	465×575×1000	620×590×1043	705×605×1050	1300×560×1110
冷媒	类型	R22						
	控制方式	毛细管节流						

【产品特点】

◆ 采用新一代微电脑控制器，全中文/英文显示。提供RS485通信接口，直接将工作状态显示在机床显示屏上，做到实时监控。提高了机床控制系统的安全性。

◆ 数字显示提供室温同调和恒温两种温度控制方式，可以根据用户要求轻松转换，便于操作。

◆ 温度控制可根据用户实际需求任意选择，温度精度在±0.5℃。

◆ 配置多种保护功能，具有故障自动诊断功能，直接将故障点显示在屏幕上，提示用户快速处理。

◆ 采用日立、松下、三星等知名品牌压缩机，确保制冷强劲快速，高效节能。

◆ 具有上电自启功能，方便用户使用。

◆ 具有远程操作控制功能。

◆ 高品质外观，整体表面喷涂处理，结构合理，便于日常维护。

【型号说明】

QG-010 LY- P B A-3385
1　2　3　4 5 6　7

1、QG:公司代码。
2、制冷量代码：（×100W）
　010：表示制冷量为10×100W=1000W
3、产品系列号
　LY:油冷却机系列
4、技术编号:当产品结构有较大改动时进行变更
　P：数码显示　Z：中文显示
5、特殊要求代码
　B:表示无特殊要求
6、结构形式：
　A:带泵带箱型（闭式系统或主轴冷却）
　C:带泵无箱型（液压站或开式系统循环冷却）
　D:双泵带箱型（齿轮箱和闭式或主轴冷却）
　E:无泵无箱型（液压站冷却，液压站需要有油泵连续供油给制冷机）
　F：双泵无箱型（液压站冷却和齿轮箱冷却）
7、电源代码
　第一位数字表示电源相数，3：表示三相电
　第二、三位数字表示电压前两位，38：表示电压为380V
　第四位表示电源频率，5：表示50Hz

本公司在不断研究完善工作，因此本目录所示尺寸及功能特点，将以实物为准，此目录最终解释权归本公司。

激光水冷机
Laser water cooler

【产品概述】

本系列精密水冷却机运用全智能液晶显示，数码显示控制器，操作简单直观，提供高恒定的液温、高可靠性的设计理念保证工作母机的安全运行，是机械主轴、电主轴的得力帮手。

【适用范围】

- 适用于各种激光熔覆、焊接、切割等二氧化碳激光器。
- 适用于各种激光打标、3D打印等灯泵浦激光器。
- 适用于各种激光熔覆、焊接、切割等半导体泵浦激光器。
- 适用于各种激光熔覆、焊接、切割等光纤激光器。

【主要技术参数】

项目 \ 型号		QG-800SF	QG-1000SF	QG-1500SF	QG-2000SF	QG-3000SF	QG-4000SF
制冷量	KW	3	4.2	5.13	6.75	8.5	9.6
	kcal/h	2580	3612	4386	5590	7310	8456
电源	V,Hz	1∮220-50				3∮380-50	
额定功率	KW	1.68	2.5	3.3	3.52	7.37	8.1
额定电流	A	8.4	11.5	15	16	11.2	12.3
低温水流量	L/min	70			83	116	
低温水扬程	M	45	53				
常温水流量	L/min	15		18			
常温水扬程	M	28					
低温水接口	G	1/2″ ×2			3/4″ ×2		1″ ×2
常温水接口	G	1/2″ ×2			3/4″ ×2		1″ ×2
循环水		使用去离子水或者桶装饮用水					
水温范围	℃	固定温度型 20-40，室温同调±9，控温精度±0.5					
环境温度	℃	5-45					
制冷剂		R22	R22	R22	R22	R22	R22
噪音	d（BA）	≤62	≤62	≤62	≤68	≤68	≤72
防护等级	IP	IP44					
控制方式		毛细管节流					

【产品特点】

◆ 采用优质的不锈钢冷水循环泵，流量大，扬程高、噪音低、寿命长。采用不锈钢水箱、不锈钢阀件，PVC管件等配件，永不生锈。

◆ 采用新一代微电脑控制器，全中文/英文显示和数码显示。提供RS485通信接口，直接将工作状态显示在机床显示屏上，做到实时监控。提高了机床控制系统的安全性。

◆ 温度控制可根据用户实际需求任意选择，提供恒温模式和室温同调模式两种控温方式，温度精度在±0.5℃。

◆ 配置多种保护功能，具有故障自动诊断功能，直接将故障点显示在屏幕上，提示用户快速处理。

◆ 采用日立、松下等知名品牌压缩机，确保制冷强劲快速，高效节能。

◆ 具有上电自启功能，方便用户使用。

◆ 具有远程操作控制功能。

◆ 双温性水冷机在为激光器提供稳定、精确地水温控制的同时，又提供一路与环境温度相近的水温用以镜片冷却，解决了镜片用低温水冷却时凝露造成损坏的问题，是激光整机冷却的最佳选择。

【型号说明】

QG-1000 S F 1 -1225
1　2　3 4 5　6

1、QG:公司代码。
2、1000：光纤功率（激光器功率）
3、S：双温双控系统
　D：单温系统
　T：控温高精度
4、F：带电加热功能（不带电加热不标注）
5、1：设计序号
　2：普通冷媒
　3：环保冷媒
6、1225：电源代码
　第一位数字表示电源相数
　第二、三位表示电源电压的前两位数字
　第四位表示电源频率1225：AC 1P　220V/50Hz

本公司在不断研究完善工作，因此本目录所示尺寸及功能特点，将以实物为准，此目录最终解释权归本公司。

紫外/超快激光水冷机
Laser water cooler

【产品概述】

本系列精密水冷却机运用全智能液晶显示，数码显示控制器，操作简单直观，提供高恒定的水温、高可靠性的设计理念保证工作激光器的安全运行，是紫外和超快激光器的得力帮手。

【适用范围】

- 适用于3W到5W紫激光器。
- 适用于10W-75W皮秒超快激光器。
- 适用于各种激光熔覆、焊接、切割等半导体泵浦激光器。

【主要技术参数】

项目	型号	QGC-600SH3	QGC-800SH3	QGC-1400SH3	QGD-500SH3	QGD-1700SH3	QGD-3000SH3
制冷量	W	600	800	1400	500	1700	3000
	kcal/h	2580	3612	4386	5590	7310	8456
电源	V, Hz	1∮220-50				1∮220-50	
额定功率	KW	1.68	2.5	3.3	3.52	7.37	8.1
额定电流	A	0-4	0-4	0-5	0-4	0-6	0-10
低温水流量	L/min	20	20	20	20	35	
低温水扬程	M	10	24	24	10	30	
电加热功率	W	500		500			
低温水接口	G	1/2″ ×2			1/2″ ×2		1/2″ ×2
循环水		使用去离子水或者桶装饮用水					
水温范围	℃	控温精度± 0.1-0.2					
环境温度	℃	5-45					
制冷剂		R134	R134	R134	R134	R134	R22
噪音	d（BA）	≤62	≤62	≤62	≤68	≤68	≤72
防护等级	IP	IP44					
控制方式	毛细管节流						

【型号说明】

QG A - 1000 S F H 1 - 1225
1 2 3 4 5 6 7 8

1、QG:公司代码。

2、产品分类

A:光纤激光切割冷水机

B:激光焊接冷水机

C:紫外激光冷水机

D:卧式激光冷水机

F:激光冷水机

3、1000:A光纤功率（激光器功率）

BCDF系列(600制冷量)

4、S:双温双控系统

D:单温系统

T:控温高精度

5、F:带电加热功能（不带电加热不标注）

6、H:水泵型号：

H:10-12米直流泵

I:24米直流泵

N:不锈钢多级离心泵

7、1:设计序号

2:普通冷媒

3:环保冷媒

8、1225:电源代码

第一位数字表示电源相数

第二、三位表示电源电压的前两位数字

第四位表示电源频率1225:AC 1P 220V/50Hz

恒温水冷机
Constant temperature cold water machine

【产品概述】

本系列精密水冷却机运用全智能液晶显示，全中文（英文）电脑控制器和数码显示控制器两种，操作简单直观，提供高恒定的液温、高可靠性的设计理念保证工作母机的安全运行，是机械主轴、电主轴的得力帮手。

【主要功能】

- 适用于CNC高速电主轴、切割机、雕刻机、雕铣机、激光切割机、打标机、焊接机、模具冷却、光学设备、印刷机、射出成型机等。
- 使加工液温稳定，加工速度加快。
- 印刷机彩印过程中色彩更稳固艳丽。

【主要技术参数】

项目	型号	QG-012LS	QG-015LS	QG-025LS	QG-035LS	QG-052LS	QG-080LS	QG-120LS
制冷量	BTU/HR	4000	5200	9000	12000	18000	24000	36000
	W/HR	1200	1500	2500	3500	5200	8400	12500
功率	W	435	535	885	1190	2600	3500	4500
电流	A	2.5	3.0	4.1	5.6	13	16	20
电压/频率	V/Hz	3∮220V/50Hz			3∮380V/50Hz			
水泵功率	W	250	250	370	370	750	750	750/1500
最大扬程	M	28	34	43	43	50	50	50
最大流量	L/min	18	24	40	65	65	116	116
温度控制精度	℃	±0.5						
进出口管径	inch	½″×½″	½″×½″	½″×½″	¾″×¾″	¾″×¾″	1″ ×1″	1″ ×1″
使用条件	室温（℃）	0-50						
	水温（℃）	10-45						
	水类	纯净水或者是水箱宝			纯净水或者是水箱宝			
外形尺寸	MM	350 × 450 × 750	350 × 450 × 750	440 × 510 × 835	465 × 575 × 1000	620 × 590 × 1043	705 × 605 × 1050	1300 × 560 × 1110
冷媒	类型	R22						
	控制方式	毛细管节流						

【产品特点】

◆ 采用新一代微电脑控制器，全中文/英文显示。提供RS485通信接口，直接将工作状态显示在机床显示屏上，做到实时监控。提高了机床控制系统的安全性。

◆ 温度控制可根据用户实际需求任意选择，提供恒温模式和室温同调模式两种控温方式，数码显示两种控温模式可以随意切换，温度精度在±0.5℃。

◆ 配置多种保护功能，具有故障自动诊断功能，直接将故障点显示在屏幕上，提示用户快速处理。

◆ 采用日立、松下等知名品牌压缩机，确保制冷强劲快速，高效节能。

◆ 具有上电自启功能，方便用户使用。

◆ 具有远程操作控制功能。

◆ 完全不生锈水循环系统，永无生锈之忧。

◆ 高品质外观，整体表面喷涂处理，结构合理，便于日常维护。

【型号说明】

QG-010 LS- P A -3385
1 2 3 4 5 6

1、QG:公司代码。
2、制冷量代码：（×100W）
010：表示制冷量为10×100W=1000W
3、产品系列号
LS:水冷却机系列
4、技术编号:当产品结构有较大改动时进行变更
P：为通用系列号
5、结构形式：
A:带泵带箱型（闭式系统或主轴冷却）
C:带泵无箱型（液压站或开式系统循环冷却）
D:双泵带箱型（齿轮箱和闭式或主轴冷却）
E:无泵无箱型（液压站冷却，液压站需要有油泵连续供油给制冷机）
F：双泵无箱型（液压站冷却和齿轮箱冷却）
6、电源代码
第一位数字表示电源相数，3：表示三相电。
第二、三位数字表示电压前两位，38：表示电压为380V。
第四位表示电源频率，5：表示50Hz。

本公司在不断研究完善工作，因此本目录所示尺寸及功能特点，将以实物为准，此目录最终解释权归本公司。

变频水冷却机
Frequency conversion water cooler

【产品概述】

本系列水冷却机运用全智能液晶显示，全中文（英文）电脑控制器，操作简单直观，提供高精度的液温控制系统，节能环保。为工作母机保驾护航。

【适用范围】

- 适用于纳米内外圆磨床、超精密坐标磨床、超精密卧式/立式加工中心等精密加工机床。
- 适用于有色金属精加工。
- 适用于水温控制进度要求很高的加工行业。
- 适用于精加工的高速电主轴。

【主要技术参数】

项目	型号	QG－010BP	QG－025BP	QG－035BP
制冷量	KW	1	2.5	3.5
	Kcal/h	860	2150	3000
电源	V,Hz	380.3/50		
额定功率	KW	0.88	2	3.5
额定电流	A	2.5	3.5	4
水泵流量	L/min	5	18	25
水泵扬程	M	15	25	25
接口尺寸	内螺纹	1/2"*1/2"	1/2"*1/2"	3/4"*3/4"
水温范围	℃	固定温度型 20－40，室温同调 ±9，控温精度± 0.05		
环境温度	℃	5－45		
制冷剂		R134a	R410a	R410a
噪音	d(BA)	≤58	≤62	≤62
防护等级	IP	ip44		
外形尺寸	MM	445*362*628	550*505*860	550*505*860
水箱容积	L	15	25	25
重量	kg	55	80	85

【产品特点】

◆ 采用新一代微电脑控制器，全中文/英文显示。提供RS485通信接口，直接将工作状态显示在机床显示屏上，做到实时监控。提高了机床控制系统的安全性。

◆ 温度控制可根据用户实际需求任意选择，提供恒温模式和室温同调模式两种控温方式，温度精度在±0.05℃。

◆ 配置多种保护功能，具有故障自动诊断功能，直接将故障点显示在屏幕上，提示用户快速处理。

◆ 采用日立、松下等知名品牌压缩机，确保制冷强劲快速，高效节能。

◆ 具有上电自启功能，方便用户使用。

◆ 具有远程操作控制功能。

◆ 节能环保，采用新型环保制冷剂R410a，不破坏臭氧层，工作压力为普通R22制冷剂的1.6倍，制冷效率高，相比普通冷水机耗电量可以节约10-20%。

◆ 高品质外观，整体表面喷涂处理，结构合理，便于日常维护。

【型号说明】

QG-010 BP- PBA -3385
1 2 3 4 5 6 7

1、QG:公司代码。
2、制冷量代码：（×100W）
010：表示制冷量为10×100W=1000W
3、产品系列号
BP:变频水冷却机系列
4、技术编号:当产品结构有较大改动时进行变更
P：为通用系列号
5、结构形式：
B:带泵带箱型（闭式系统或主轴冷却）
C:带泵无箱型（液压站或开式系统循环冷却）
D:双泵带箱型（齿轮箱和闭式或主轴冷却）
E:无泵无箱型（液压站冷却，液压站需要有油泵连续供油给制冷机）
F：双泵无箱型（液压站冷却和齿轮箱冷却）
6、特殊要求代码
A:表示无特殊要求
7、电源代码
第一位数字表示电源相数，3：表示三相电。
第二、三位数字表示电压前两位，38：表示电压为380V。
第四位表示电源频率，5：表示50Hz。

本公司在不断研究完善工作，因此本目录所示尺寸及功能特点，将以实物为准，此目录最终解释权归本公司。

浸入式油、水冷机
Immersion oil, water cooler

【产品概述】

本系列水冷却机运用全智能液晶显示，全中文（英文）电脑控制器，操作简单直观，提供高恒定的液温、高可靠性的设计理念保证工作母机的安全运行，是机械技工的得力帮手。

【适用范围】

- CNC滚齿机、拉齿机、插齿机、磨齿机、衍齿机。
- CNC衍磨机、内外圆磨床、曲轴磨床、深孔加工机床、螺纹磨床等。
- CNC综合切削加工中心。
- CNC车床、铣床、拉床。
- 电火花机、电加工液、机床液压站。

【产品特点】

◆ 采用新一代微电脑控制器，全中文/英文显示。提供RS485通信接口，直接将工作状态显示在机床显示屏上，做到实时监控。提高了机床控制系统的安全性。

◆ 温度控制可根据用户实际需求任意选择，提供恒温模式和室温同调模式两种控温方式，温度精度在±0.5℃。

◆ 配置多种保护功能，具有故障自动诊断功能，直接将故障点显示在屏幕上，提示用户快速处理。

◆ 采用日立、松下等知名品牌压缩机，确保制冷强劲快速，高效节能。

◆ 具有上电自启功能，方便用户使用。

◆ 具有远程操作控制功能。

◆ 直接安装在液箱上，不受切削液中的杂质、油泥、金属粉屑的影响，便于对制冷机的维护保。

◆ 蒸发盘管全部选用不锈钢材质，适用多种液体，耐腐蚀、易清理、高效节能。

◆ 高品质外观，整体表面喷涂处理，结构合理，便于日常维护。

【主要技术参数】

项目	型号	QG－025JR	QG－035JR	QG－050JR	QG－080JR	QG－120JR
制冷量	KW	2.5	3.5	5.0	8.0	12.0
	BTU/h	9000	12000	18000	24000	36000
电源	V, Hz	220/3 380.3/50				
额定功率	KW	1.1	1.5	2.1	2.6	4.6
额定电流	A	3.1	4.9	5	9	13
水温范围	℃	固定温度型 20－40，室温同调± 9，控温精度± 0.05				
环境温度	℃	5－45				
制冷剂		R22	R22	R22	R22	R22
噪音	d（BA）	≤ 62	≤ 62	≤ 62	≤ 62	≤ 62
防护等级	IP	IP44				
外形尺寸	MM	440 × 510 × 835	465 × 575 × 1000	620 × 590 × 1043	705 × 60 5 × 1050	1300 × 560 × 1110
控制方式	毛细管节流					

【型号说明】

QG-025 JR- P B -3385
1 2 3 4 5 6

1、QG:公司代码。
2、制冷量代码：（×100W）
010：表示制冷量为10×100W=1000W
3、产品系列号
JR:浸入式水冷机（常用于切削液冷却）
4、技术编号:当产品结构有较大改动时进行变更
P：蒸发器为不锈钢盘管式
5、结构形式：
B:带搅拌电机
6、电源代码
第一位数字表示电源相数，3：表示三相电。
第二、三位数字表示电压前两位，38：表示电压为380V。
第四位表示电源频率，5：表示50Hz。

本公司在不断研究完善工作，因此本目录所示尺寸及功能特点，将以实物为准，此目录最终解释权归本公司。

电柜空调
Electric cabinet air conditioning

【产品概述】

本系列控制箱温度湿度调节器主要用于控制箱内的温度及湿度，有效保证电控箱内空气质量，确保电气系统安全可靠运行。本机特别设计两个完全独立的空气循环系统，防止粉屑、潮气、灰尘、不洁有害的及有害腐蚀气体侵入造成电气元器件的损坏，弥补恒温的温度控制不足，有效的延长电气元器件的使用寿命。

【适用范围】

◆ 适用于机械、电力、化工、仪器仪表及纺织等行业对温湿度有较高要求的各类控制箱、配电柜及其他电气装置。也可用于小空间的温湿度调节。

【主要技术参数】

项目 \ 型号		QG-JK-030	QG-JK-050	QG-JK-080	QG-JK-100	QG-JK-150	QG-JK-250	QG-JK-350
制冷量	W	300	500	800	1000	1500	2500	3500
电源	V/Hz	220/50						
额定功率	W	288	420	550	670	900	1100	1300
额定电流	A	1.5	2.1	2.5	3	4	5	6
制冷剂		R134a					R22	R22
温度控制	℃	20-40						
使用环境温度	℃	≤45						
制冷剂		R134a	R410a	R410a	R410a	R410a		
噪音	d（BA）	≤58	≤62	≤62	≤62	≤62	≤62	≤62
防护等级	IP	IP44						
外形尺寸	MM	320×565×170	345×580×170	365×610×164	365×610×164	400×905×205	405×1105×280	

【产品特点】

◆ 关键部件采用国际名牌组件，性能好，可靠性高。
◆ 采用特殊结构设计，风量大、焓差小、冷凝水少、冷却能力强的特点。
◆ 具有压缩机过载保护、压缩机延时启动等保护功能，提高产品的使用寿命。
◆ 微电脑电子恒温控制，本机可以根具用户需要，任意设置恒温温度，预置最高温度31℃，最低温度16℃，控制精度为±1℃，本机还具有除湿功能。
◆ 本调节器可以实时控制电控箱的温湿度，达到设定温度，在高温高湿的恶劣环境下，本机仍可适用。
◆ 本机为外挂式，安装维修方便。

【型号说明】

QG-JK-030-A W-1225
1 2 3 4 5 6

1、QG:公司代码。
2、JK:电柜空调器
3、制冷量代码：（×10W）
030：表示制冷量为030×10W=300W
4、技术编号
A:标准型　H:高温型
5、结构形式
W：外挂式
R：内挂式
X：嵌入式
D：顶式
6、电源代码
第一位数字表示电源相数，1：表示单相电
第二、三位数字表示电压前两位，22：表示电压为220
第四位表示电源频率，5：表示50Hz

本公司在不断研究完善工作，因此本目录所示尺寸及功能特点，将以实物为准，此目录最终解释权归本公司。

水空调
Air conditioning

【适用范围】

- CNC系统电气控制柜
- 通讯.通讯设备
- 程控交换机
- 各种测量仪器

【型号说明】

QG-SK 030 A W
1 2 3 4 5

1、QG:公司代码。
2、03：制冷量=03*100=300W。
3、SK：水空调
4、A：标准型
5、W：外挂式

【产品特点】

◆ 内外完全独立的密闭式空气循环，防止尘埃.油雾.潮气进入电气箱内部。
◆ 通过调节进水温度，有效的控制电气箱内的温度.湿度，防止电气元件失效。
◆ 超薄设计，结构紧凑.体积小.安装维修方便。
◆ 特殊部件采用特种材料或特殊方式处理，耐腐蚀.密封性能优异。
◆ 性能可靠.运行平稳.噪音低.能效高。
◆ 采用高压静电喷塑处理，防静电.外型美观。
◆ 无制冷，不会对环境产生污染。
◆ 耗电功率小，非常节能。
◆ 产品安装方式有壁挂式.顶装式.箱底式，每种安装方式有多种规格供选择。

【主要技术参数】

项目		型号	QG-SK-03	QG-SK-05
换热量		KW	0.3	0.8
风量		m/h	160	300
水流量		L/min	≥2	≥3
进水流量		℃	1-35	
环境温度		℃	1-55	
最大供水压力		bar	1-10	
电源		V,HZ	200,1-50/60共用	
额定功率		KW	0.05	0.058
额定电流		A	0.14	0.26
防护等级			Ip55	
接口尺寸		进出水口	G1/2"	G3/8"
噪音		dB(A)	≤49	≤54
外形尺寸 W*D*H	壁挂式	mm	500*260*90	550*120*108
重量		KG	10	6.64
热量交换是在进水温度 15摄氏度.进水温度 35摄氏度的工况下测定。				

本公司在不断研究完善工作，因此本目录所示尺寸及功能特点，将以实物为准，此目录最终解释权归本公司。

热交换器
Heat exchanger series

【适用范围】

- 适用于CNC系统电气控制柜。
- 适用于CNC电加工机床电源柜。
- 适用于通讯、通信设备，程控交换机。
- 适用于各种测量仪器。

【产品特点】

◆ 内外空气完全独立的循环方式，有效防止因工厂环境空气中的灰尘、油雾、潮气和腐蚀性气体进入电控箱内，减少电气故障。
◆ 热交换采用最流行的强制对流热传导换热技术，缩短热传递路径，增大风道截面，是热换效率比常规热管式换热器提高20-30%。有更高的抗灰能力，对恶劣环境有更好的适应性。
◆ 工作温度高于空气露点温度，不会结露，具有很好的环境适应能力。
◆ 超薄的外形设计和表面静电喷塑处理，精巧美观，适应多种行业各类机械、电气设备的应用要求。
◆ 具有外挂式和内挂式两种。安装方便简洁。

【型号说明】

QG-10 L F
1 2 3 4

1、QG:公司代码。
2、10：表示最大换热能力为10W/℃。
3、结构形式：
L：内挂式
w：外挂式
4、F：热交换系列

【主要技术参数】

项目	型号	QG-05LF	QG-10LF	QG-20LF	QG-30LF
换热能力	W/℃	5	10	20	30
最大换热量	W	100	200	500	700
电源	V/HZ	1∮220-50/60			
输入功率	W	38/36	40/38	80/76	136/132
额定电流	A	0.18/0.18	0.24/2.22	0.48/0.44	0.88/0.84
外形尺寸	℃	480*250*70	580*250*70	780*265*70	690*365*110

QUANG
铸造受人尊重的企业